robot coupe®

MP 350 Ultra

N° de série / Serial number
- 643 - - - - - - - - - - - - 754 - - - - - - - - - - -
- 726 - - - - - - - - - - - (BR) - 765 - - - - - - - - - - - (SA)

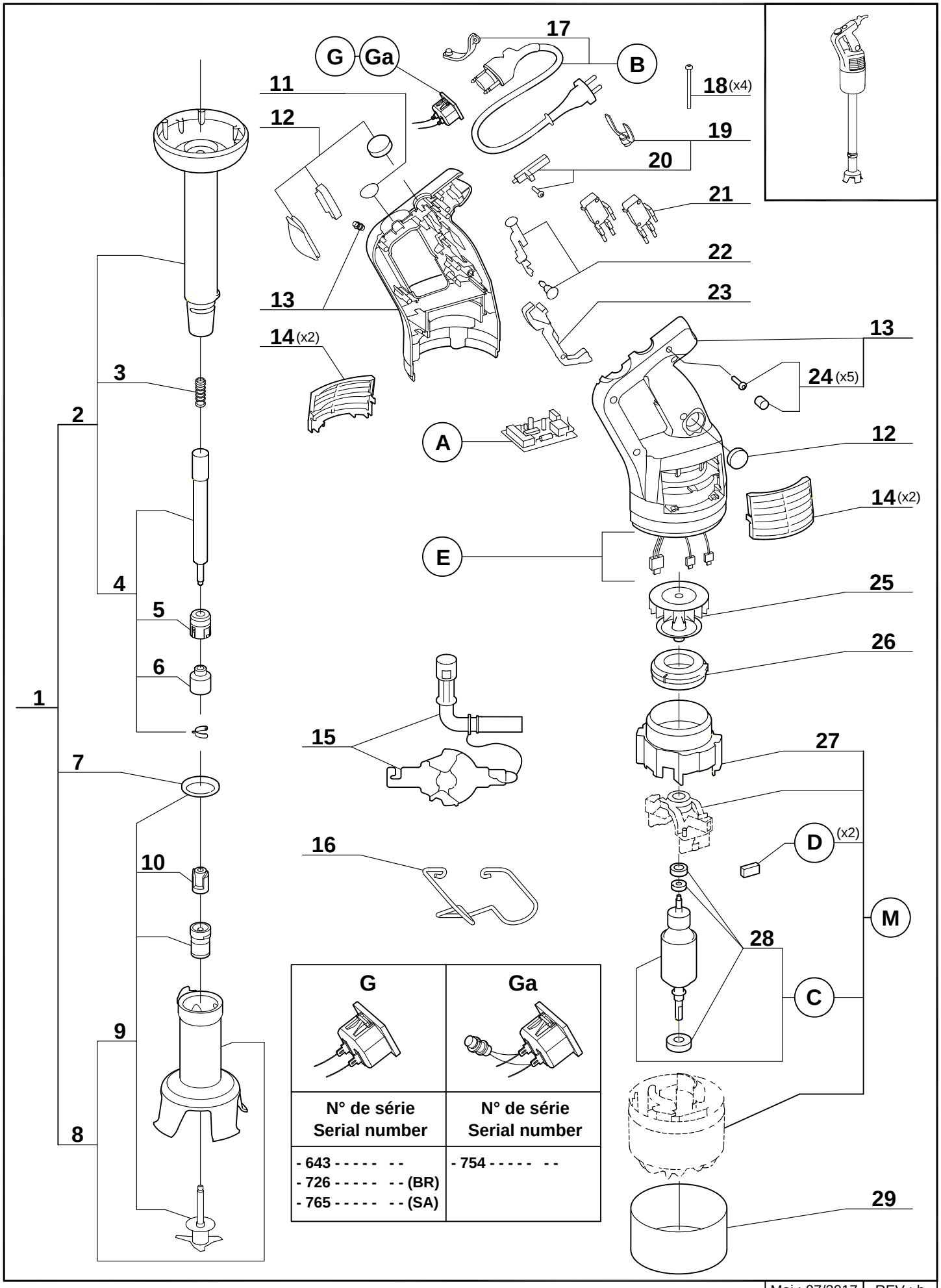

G	Ga
N° de série Serial number	N° de série Serial number
- 643 - - - - - - - - - - - - 726 - - - - - - - - - - - (BR) - 765 - - - - - - - - - - - (SA)	- 754 - - - - - - - - - - -

Maj : 07/2017 | REV : b